Installation d'osmose inverse Power XO

Type		**150/801/O**
Production perméat à 10°C	l/h	128
Production perméat à 15°C	l/h	150
Taux de rétention de sel	%	>98
Rendement	%	60 - 70
Pression alimentation min / max	bar	2.5 / 6
Température de l'eau brute min / max	°C	5 / 30
Température d'exploitation min / max	°C	5 / 35
Puissance du moteur	kW	0.37
Réservoir à membrane contenu	l	50
Raccordement eau adoucie	taraudé pouce	1/2
Raccordement perméat	fileté pouce	3/8
Raccordement concentrat	taraudé pouce	3/8
Dimensions (l/P/H)	mm	600/620/1350
Poids	kg	73
SVGW Nr		9102 - 2552

Exécution: Compacte, sur châssis. Toutes les parties en contact avec l'eau en acier inoxydable. Rinçage automatique de l'osmoseur. Coffret de commande avec mise au point et réglage simplifié. Fonctionnement à choix, manuel ou par contrôle des niveaux. Eqiupé d'une vase d'expansion pour une distripution directe.

L'écologie durable: un devoir

Les modules d'osmose inverse utilisées par Burkhalter SA se caractérisent par un taux de rétention des sels élevé d'où efficacité exceptionnelle. Avec sa conception unique, qui conduit à une faible consommation d'énergie et une faible consommation d'eau.

Qualité eau brute: Adoucie, exempte de fer et d'oxydant (par exemple Cl_2), Teneur en sel < 1000 mg/l, Indice de colmatage < 4

Raccordement: Les raccordements suivants doivent être prévus par l'exploitant:

Sanitaire: Entrée eau adoucie
Sortie perméat avec liaison
Sortie du concentrat en canalisation

Electricité: 1x230V / 50Hz / 0.37kW / 3.1A

Options: Préfiltre 5my, alimentation de secours

Commande: Les commandes peuvent être livrées avec le système suivant:

Type O: Commande multifonctions PLC avec un écran tactile couleur, des fonctions étendu, alarmes individuelles, sorties programmables, entrées et sorties analogiques, connectivité Ethernet.

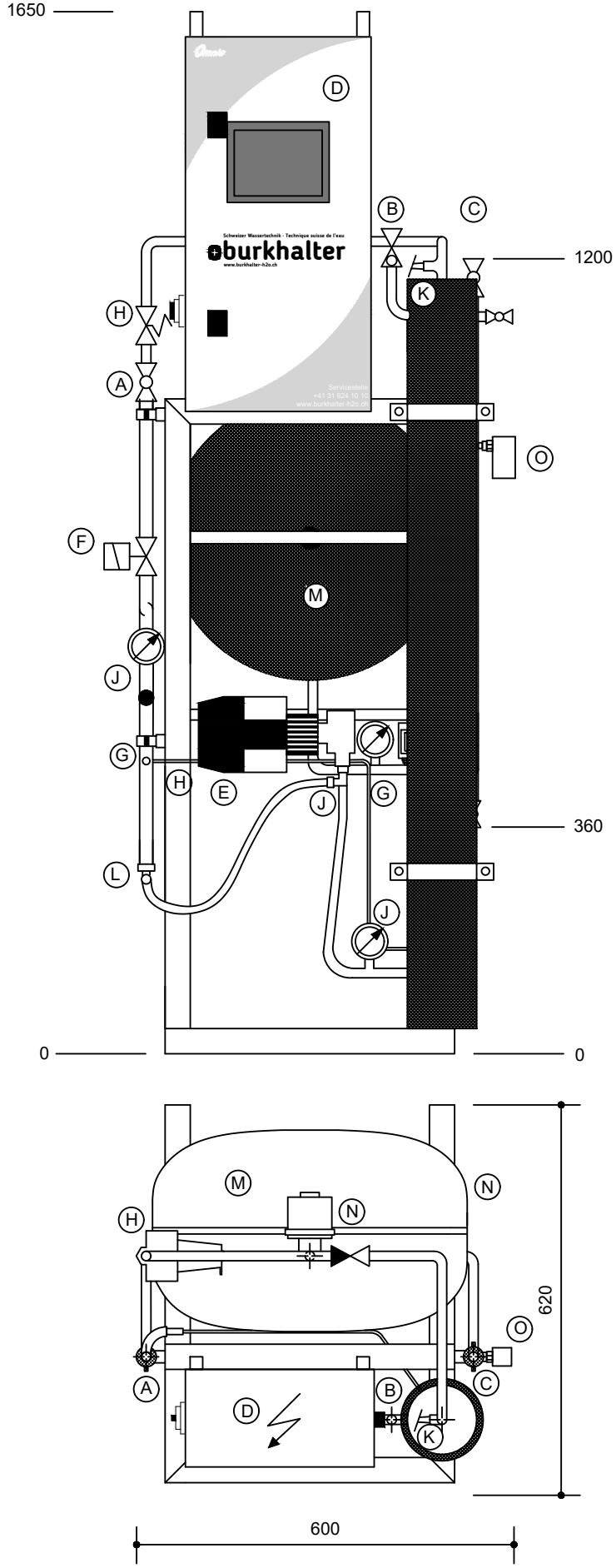

Legende / Légende:

A: Eingang Weichwasser / Entrée eau adoucie 1/2" IG / taraudé
B: Abgang Konzentrat / Sortie concentrat 3/8" IG / taraudé
C: Abgang Produktion / Sortie production 3/8" AG / fileté
D: Steuertableau / Coffert de commande 1x230VAC/50 Hz
E: Pumpe / Pompe Sato 801
F: Magnetventil / Electrovanne
G: Druckschalter / Pressostat
H: Druckablaspilot AVB / Soupape de décharge AVB
I: Nadelventil / Vanne à pointeau
J: Manometer / Manomètre
K: Leitwertsonde / Sonde de conductivité
L: Anschluss 1/4" mit Stecknippel / Piquage 1/4" avec raccord rapide
M: Membrandruckgefäss / Réservoir à membrane
N: Motorenventil / Vanne moteur
O: Strömungswächter / Contrôle de flux

Schweizer Wassertechnik · Technique suisse de l'eau
burkhalter
www.burkhalter-h2o.ch

Power XO 150/801

Massblatt / Dimensions - raccordements

Gez.: 25.02.2000 / MR	Massstab: 1:10
Rev.: 01.06.2016 / PT	Burkhalter XO 150 801.dwg